ORW-72.24.30.002

Ra6,3

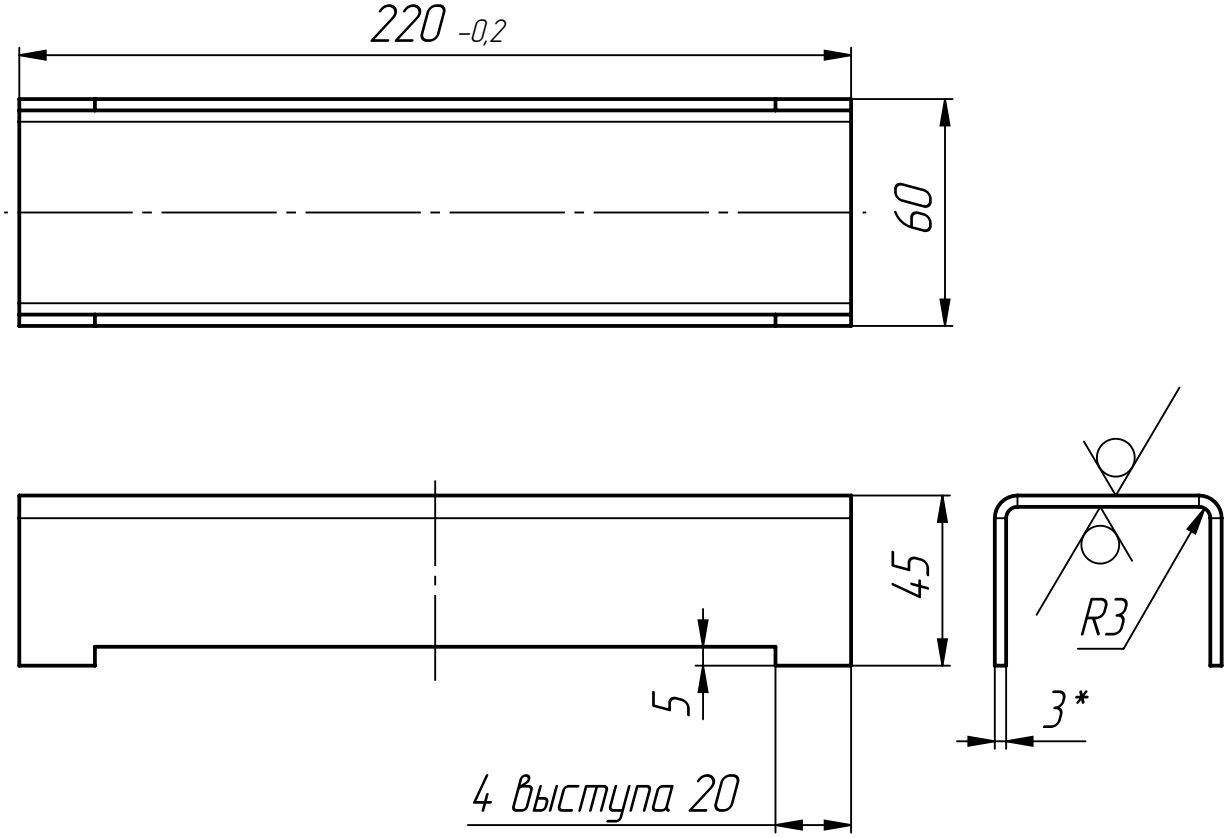

1. *Размер для справок.
2. Общие допуски по ГОСТ 30893.1: H14; h14; ±IT14/2.

Изм	Лист	№ докум.	Подп.	Дата	ORW-72.24.30.002		
Разраб.		Зотов		11.07.2025	Профиль	Лит.	Масса: 0.68 / Масштаб: 1:2
Пров.						Лист	Листов 1
Т. контр.							
Н. контр.					Лист Б-ПН-0-5 ГОСТ 19903-2015 / ст3 ГОСТ 380-2005		
Утв.							

Перв. примен. | Справ. № | Подп. и дата | Инв. № дубл. | Взам. инв. № | Подп. и дата | Инв. № подл.

Копировал | Формат А4